Luminaire extérieur à détection

L 560 S

blanc
EAN 4007841 634315
Réf. 634315
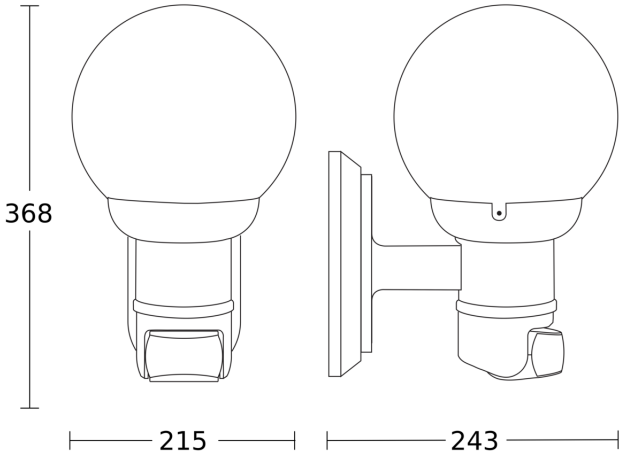
Dessin dimensionnel